Innovation since 1935

PRODUCT TECHNICAL SHEET

Collection : TUNE	Ref. : **4695.--.70**

Batterie bain-douche thermostatique à poser, robinet d'arrêt, inverseur, bec cascade et douchette

Bad-douche thermostaat op tafel met afsluitkraan, omschakelaar, bek cascade en handdouche

Bath and shower set for deck mounting with thermostat , valve, diverter, waterfall spout and handshower

Picture

Product details

Internal mechanism : Ceramic valve 1/4 turn
Thermostatic wax cartridge

Technical drawing

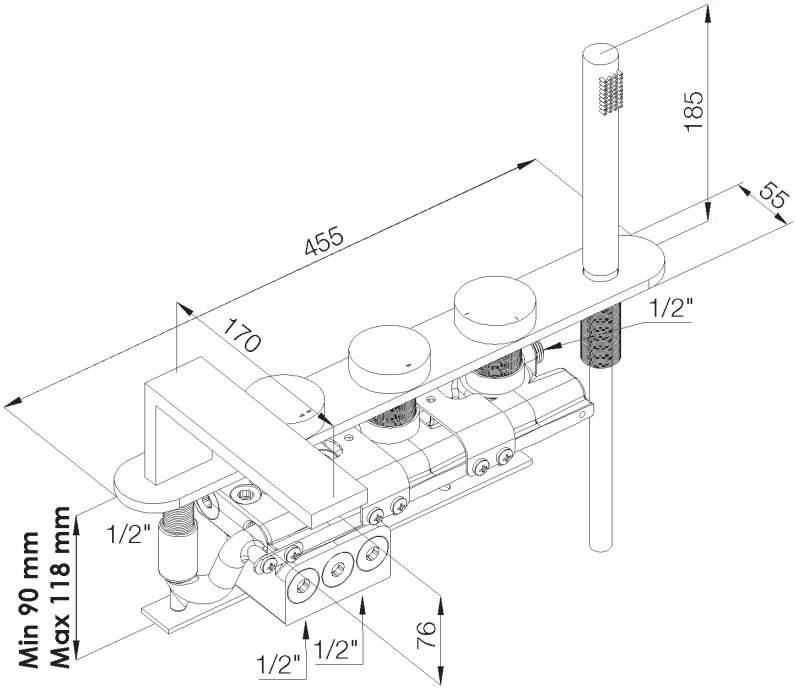

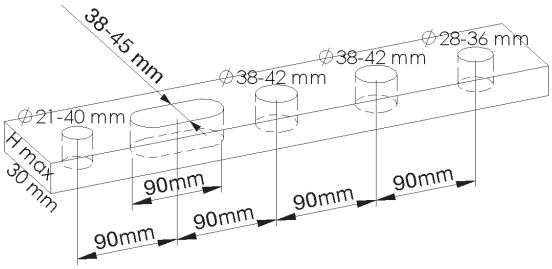

RB2.V01

rvb sa/nv Boulevard Industiel 137 Industrielaan B-1070 Brussels Belgium Tel: +32 2 376 00 30 info@rvb.be www.rvb.be